平成29年度鎌ケ谷市民シングルステニス大会【男子50歳以上】

鎌ヶ谷市テニス協会
2017.04.16/23/30

優勝: 足立　芳裕

準優勝: 中西　剛
3位: 加藤　益男

3位: 古川　和昭

1	足立　芳裕	（ウエストグリーン）
2	Bye	
3	岡野　鉄夫	（ボンバーズ）
4	浜田　文吾	（オールサムズ）
5	山根　泰彦	（一　　般）
6	黒須　美浩	（オールサムズ）
7	松原　勇二	（一　　般）
8	鈴木　孝幸	（ワンハート）
9	笠井　博	（MATCH）
10	村嶋　輝雄	（オールサムズ）
11	加藤　益男	（ワンハート）
12	鈴木　秀明	（ウエストグリーン）
13	大谷康継	（ワンハート）
14	川村　元信	（オールサムズ）
15	税所　義人	（一　　般）
16	今村　幸資	（オールサムズ）

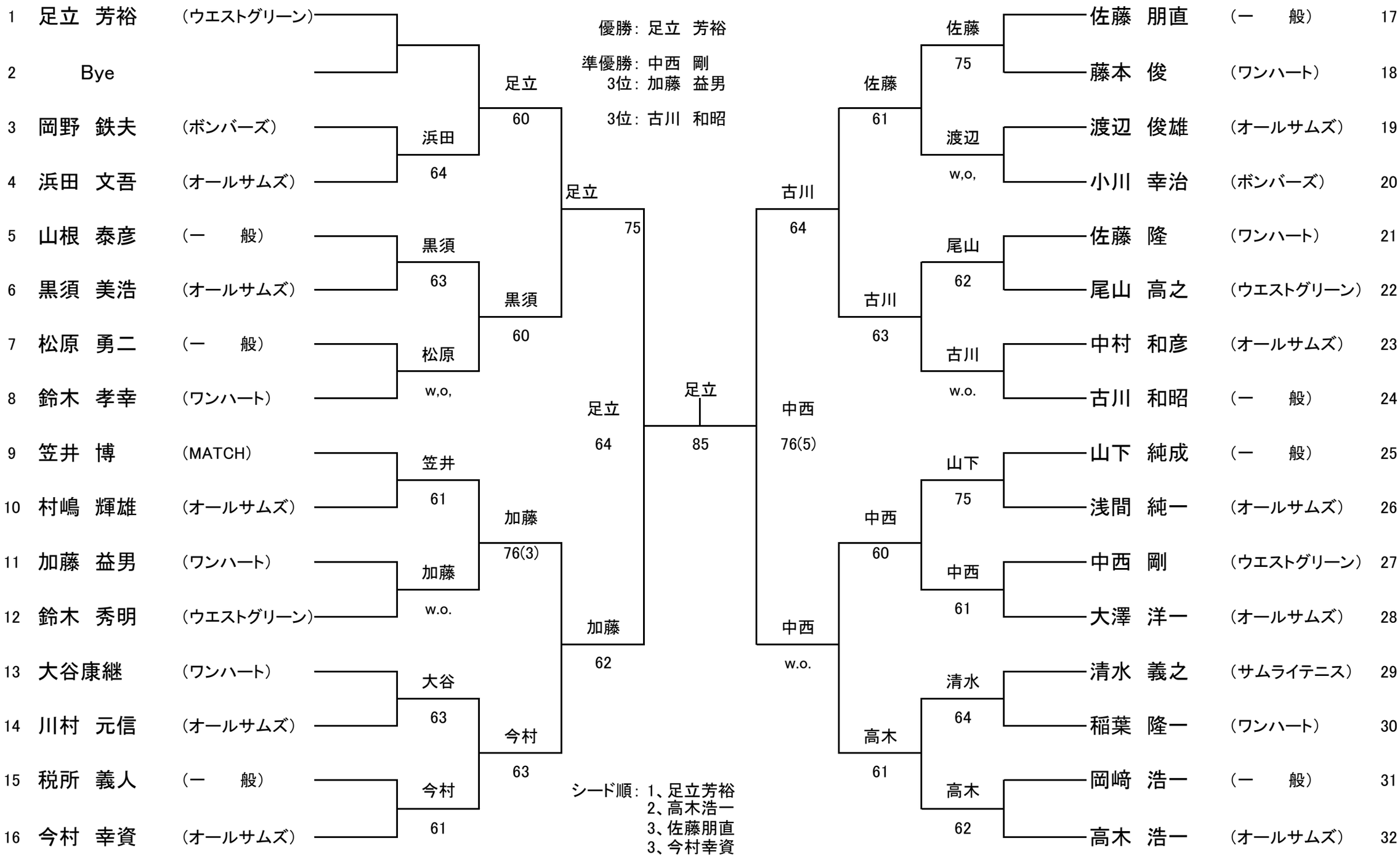

シード順: 1、足立芳裕
2、高木浩一
3、佐藤朋直
3、今村幸資